# トランジットタイム式 超音波流量計

## FDT100

1 YEAR WARRANTY　NIST　CE

Standard

- 飲料水用の経済的な超音波流量計
- バッテリ駆動
- 流量と積算値を表示
- 低域流量範囲を拡大
- 実質的に圧力損失なし
- 可動部品がないので長寿命
- NIST校正証明書付属(3ポイント付)


超音波流量計FDT100は、トランジットタイム式の超音波技術を採用し、2個のセンサ間で信号を送受信して、その「時間差」で流量を判定します。バッテリ駆動の送信機は、ユーザの選択で、一体型ディスプレイまたはリモート設置バージョンが可能です。用途として、商用と消費者用の飲料水測定があります。長期間にわたる安定性と広い測定範囲により、水消費量だけでなく、漏水のモニタリングも可能です。FDT100シリーズは可動部品がなく、システムの圧力損が最小で、フィルトレーションを必要としません。ボタンで、流量または積算値を表示できます。設置には、2～8インチの150 Lb ANSIフランジを使用します。

**オープンコレクタ出力:**5~30 Vdc、最大1 mA
**フランジ:** ANSI 150# または DIN
**測定器本体:** 鋳鉄

**電源:**
内蔵3.6Vバッテリ(同梱)、寿命1～2年

| ANSI サイズ | | | | | | | |
|---|---|---|---|---|---|---|---|
| ANSI フランジサイズ | 2 | 2½ | 3 | 4 | 5 | 6 | 8 |
| 過負荷流量 qs [GPM] | 130 | 220 | 350 | 530 | 880 | 1320 | 1585 |
| 公称流量 qp [GPM] | 65 | 110 | 175 | 265 | 440 | 660 | 1100 |
| 過渡流速 qt [GPM] | 13 | 22 | 35 | 53 | 88 | 132 | 220 |
| 最小流量 [GPM] | 2 | 3.3 | 5.3 | 8 | 13.2 | 20 | 33 |
| パルス出力定数 ki [gal/pulse] | 5 | 10 | 10 | 15 | 30 | 30 | 30 |

| DIN サイズ | | | | | | | | | |
|---|---|---|---|---|---|---|---|---|---|
| DIN フランジサイズ | 32 | 40 | 50 | 65 | 80 | 100 | 125 | 150 | 200 |
| 過負荷流量 qs [m3/h] | 12 | 20 | 30 | 50 | 80 | 120 | 200 | 300 | 360 |
| 公称流量 qp [m3/h] | 6 | 10 | 15 | 25 | 40 | 60 | 100 | 150 | 250 |
| 過渡流速 qt [m3/h] | 0.48 | 0.8 | 3 | 5 | 8 | 12 | 20 | 30 | 50 |
| 最小流量 [m3/h] | 0.12 | 0.2 | 0.45 | 0.75 | 1.2 | 1.8 | 3 | 4.5 | 7.5 |
| パルス出力定数 ki [l/pulse] | 10 | 25 | 25 | 50 | 50 | 100 | 100 | 100 | 100 |

## 仕様

**精度:** 読取り値の±2%、最小転送レート以下は±5%
**水温:**0~50℃
**最大圧:** 15.85 bar (230 psig)
**筐体:**IP67 (一体型モデル)
**メータ部材質:**
プラスチックカバー付きアルミ合金
**ディスプレイ:** 7セグメント、8桁、1行LCD
**電流出力:** 4~20 mA/DC (8～24 Vdc電源)

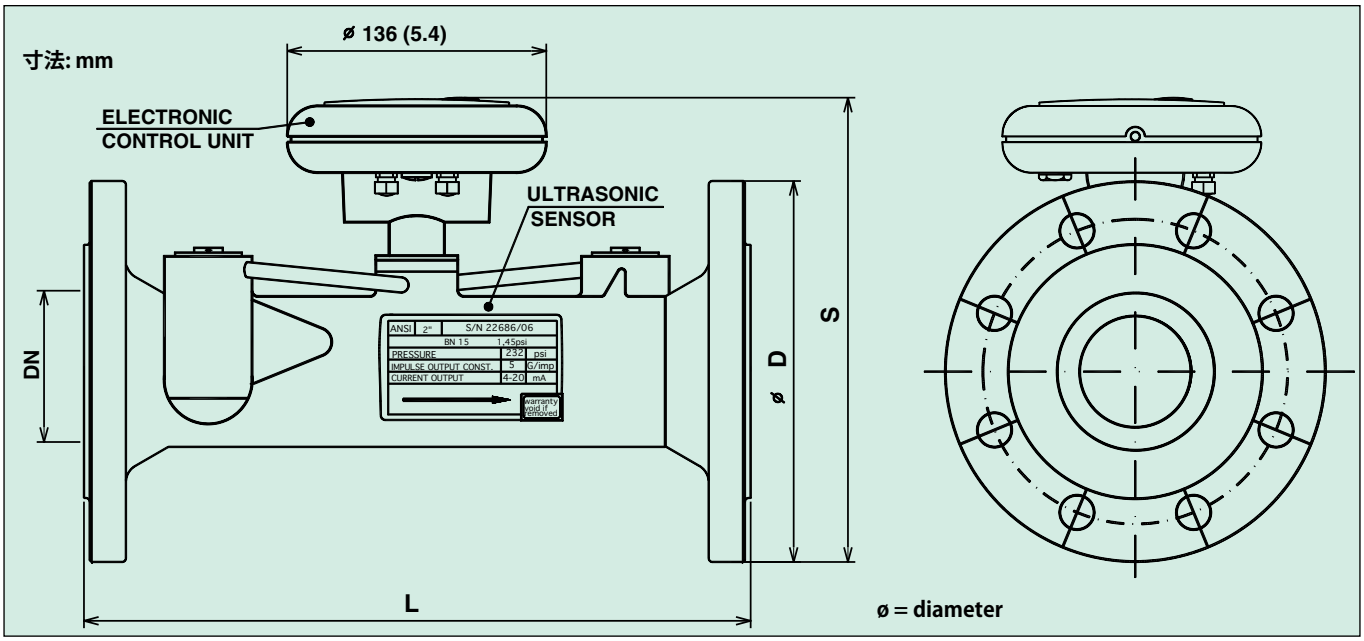


| 小型モデル | | | | | | | | | |
|---|---|---|---|---|---|---|---|---|---|
| **DN** | 32 (1¾) | 40 (1½) | 50 (2) | 65 (21.2) | 80 (3) | 100 (4) | 125 (5) | 150 (6) | 200 (8) |
| **L: mm (in)** | 260 (10.2) | 300 (11.8) | 300 (11.8) | 300 (11.8) | 350 (13.8) | 350 (13.8) | 350 (13.8) | 350 (13.8) | 350 (13.8) |
| **S: mm (in)** | 190 (7.5) | 198 (7.8) | 208 (8.2) | 225 (8.9) | 237 (9.3) | 253 (10) | 280 (11) | 307 (12) | 352 (14) |
| **D: mm (in)** | 140 (5.5) | 150 (5.9) | 165 (6.5) | 185 (7.3) | 200 (7.9) | 220 (8.7) | 250 (9.8) | 285 (11.2) | 340 (13.4) |
| **重さ: kg (lb)** | 4.5 (10) | 7 (15) | 10 (22) | 11 (24) | 15 (33) | 17.5 (39) | 22.5 (50) | 26 (57) | 36.5 (80) |

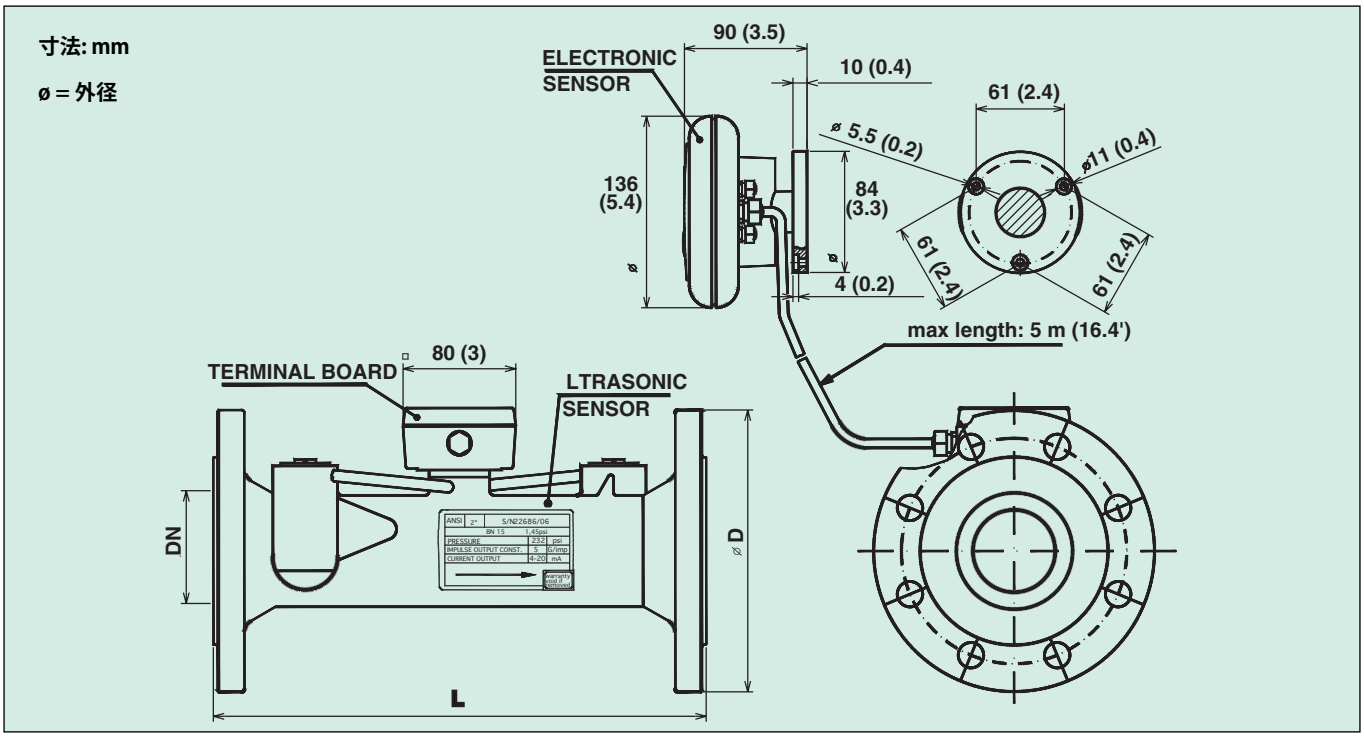


| リモートモデル | | | | | | | | | |
|---|---|---|---|---|---|---|---|---|---|
| **DN (in)** | 32 (1¾) | 40 (1½) | 50 (2) | 65 (21.2) | 80 (3) | 100 (4) | 125 (5) | 150 (6) | 200 (8) |
| **L: mm (in)** | 260 (10.2) | 300 (11.8) | 300 (11.8) | 300 (11.8) | 350 (13.8) | 350 (13.8) | 350 (13.8) | 350 (13.8) | 350 (13.8) |
| **D: mm (in)** | 140 (5.5) | 150 (5.9) | 165 (6.5) | 185 (7.3) | 200 (7.9) | 220 (8.7) | 250 (9.8) | 285 (11.2) | 340 (13.4) |
| **重さ: kg (lb)** | 5 (11) | 7.5 (16.5) | 10.5 (23) | 11.5 (25) | 15.5 (34) | 18 (40) | 23 (51) | 26.5 (58) | 37 (82) |

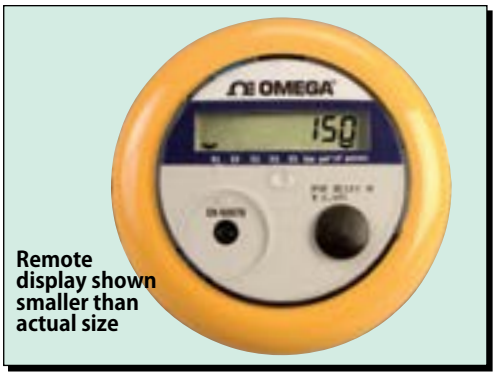


Remote display shown smaller than actual size

## ご注文

| 型番 | 150# ANSI フランジサイズ cm (inch) | 説明 |
|---|---|---|
| **FDT103** | 5 (2) | 超音波流量計、バッテリ駆動 |
| **FDT104** | 6.3 (2.5) | 超音波流量計、バッテリ駆動 |
| **FDT105** | 7.6 (3) | 超音波流量計、バッテリ駆動 |
| **FDT106** | 10.2 (4) | 超音波流量計、バッテリ駆動 |
| **FDT107** | 12.7 (5) | 超音波流量計、バッテリ駆動 |
| **FDT108** | 15.2 (6) | 超音波流量計、バッテリ駆動 |
| **FDT109** | 20.3 (8) | 超音波流量計、バッテリ駆動 |
| **FDT103-R** | 5 (2) | 超音波流量計、バッテリ駆動、リモートディスプレイ付 |
| **FDT104-R** | 6.3 (2.5) | 超音波流量計、バッテリ駆動、リモートディスプレイ付 |
| **FDT105-R** | 7.6 (3) | 超音波流量計、バッテリ駆動、リモートディスプレイ付 |
| **FDT106-R** | 10.2 (4) | 超音波流量計、バッテリ駆動、リモートディスプレイ付 |
| **FDT107-R** | 12.7 (5) | 超音波流量計、バッテリ駆動、リモートディスプレイ付 |
| **FDT108-R** | 15.2 (6) | 超音波流量計、バッテリ駆動、リモートディスプレイ付 |
| **FDT109-R** | 20.3 (8) | 超音波流量計、バッテリ駆動、リモートディスプレイ付 |
| **型番** | **DIN サイズ** | **説明** |
| **FDT101-DIN** | 32 | 超音波流量計、バッテリ駆動 |
| **FDT102-DIN** | 40 | 超音波流量計、バッテリ駆動 |
| **FDT103-DIN** | 50 | 超音波流量計、バッテリ駆動 |
| **FDT104-DIN** | 65 | 超音波流量計、バッテリ駆動 |
| **FDT105-DIN** | 80 | 超音波流量計、バッテリ駆動 |
| **FDT106-DIN** | 100 | 超音波流量計、バッテリ駆動 |
| **FDT107-DIN** | 125 | 超音波流量計、バッテリ駆動 |
| **FDT108-DIN** | 150 | 超音波流量計、バッテリ駆動 |
| **FDT109-DIN** | 200 | 超音波流量計、バッテリ駆動 |
| **FDT101-R-DIN** | 32 | 超音波流量計、バッテリ駆動、リモートディスプレイ付 |
| **FDT102-R-DIN** | 40 | 超音波流量計、バッテリ駆動、リモートディスプレイ付 |
| **FDT103-R-DIN** | 50 | 超音波流量計、バッテリ駆動、リモートディスプレイ付 |
| **FDT104-R-DIN** | 65 | 超音波流量計、バッテリ駆動、リモートディスプレイ付 |
| **FDT105-R-DIN** | 80 | 超音波流量計、バッテリ駆動、リモートディスプレイ付 |
| **FDT106-R-DIN** | 100 | 超音波流量計、バッテリ駆動、リモートディスプレイ付 |
| **FDT107-R-DIN** | 125 | 超音波流量計、バッテリ駆動、リモートディスプレイ付 |
| **FDT108-R-DIN** | 150 | 超音波流量計、バッテリ駆動、リモートディスプレイ付 |
| **FDT109-R-DIN** | 200 | Battery-powered ultrasonic flowmeter with remote display |

**アクセサリ**

| 型番 | 説明 |
|---|---|
| **FDT100-BAT** | FDT100用交換用バッテリ |

*ユーザマニュアル、3.6Vバッテリー、3ポイントNIST校正証明書付属（8ポイント校正は弊社までご連絡ください）*